This drawing and its copyrights are owned by wedi GmbH.
The use of this drawing is subjekt to prior, written authorization by wedi GmbH.

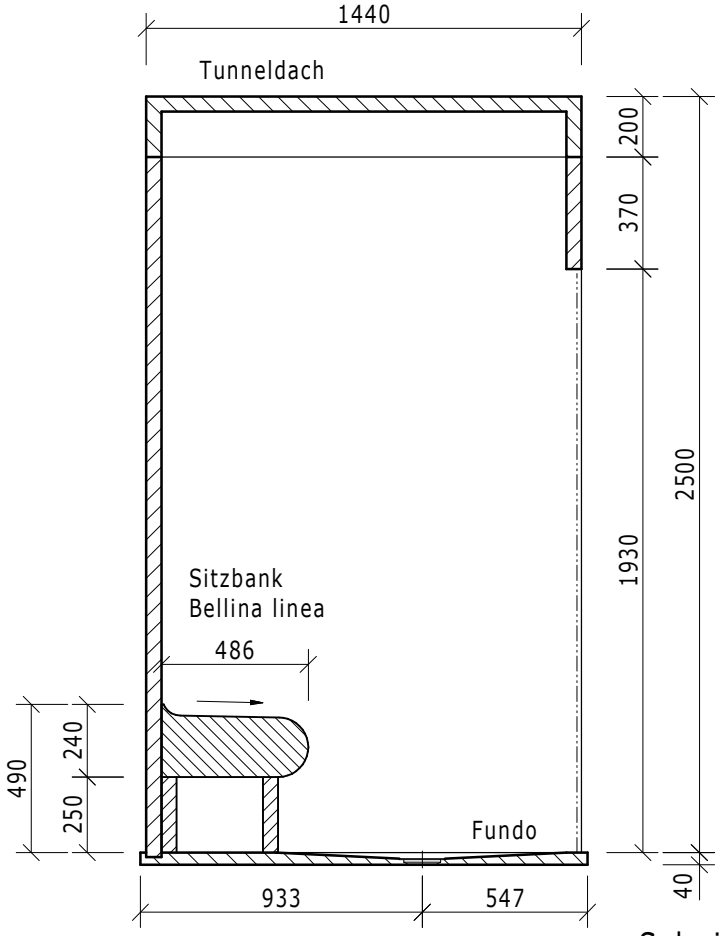

Schnitt A-A

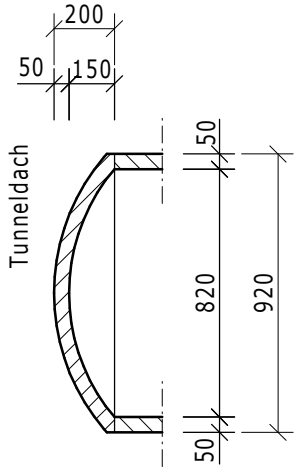

Schnitt B-B

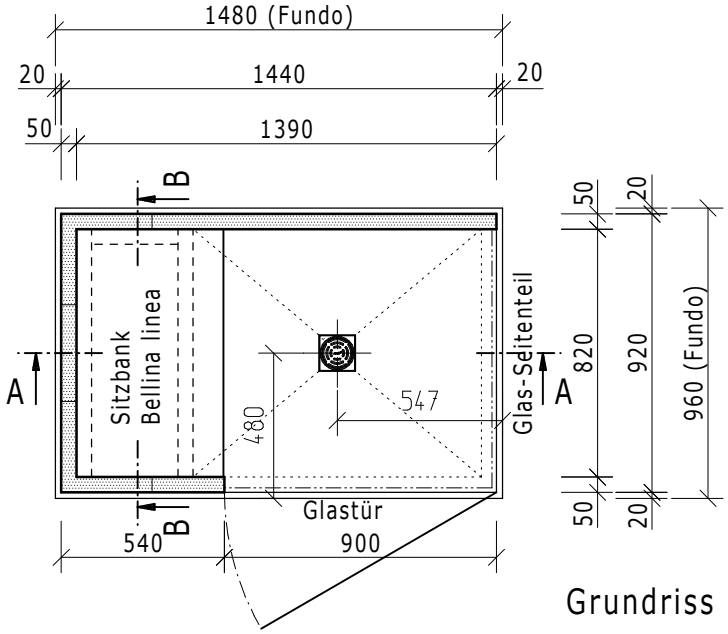

Grundriss

Dateiname Filename	Z 00 00 42 48					
	Kunde/client: ---					
	BV/BP : ---					
					Datum Date	Name Name
				Bearb. Drawn	05.12.08	ND
				Gepr. Checked		
				Norm Approved		
				Fertigzustand/Bautoleranz: finished condition/tolerances: nach DIN 18202		
Ausg. Issue	Änderung Modification	Datum Date	Name Name	Maße in mm Dimensions in millimeters		

Benennung/Designation

Sanoasa Panorama, Vario-Kabine

Art.: 07-66-60/000

wedi GmbH
Hollefeldstrasse 42
D-48282 Emsdetten

wedi Vertrieb/sales Fon +49 (0)2572/156-0 Fax +49 (0)2572/156-133
wedi Projektabteilung/projekt dept. Fon +49 (0)2572/156-0 Fax +49 (0)2572/156-239

Maßstab Scale 1:25

MegaCAD 2008

Diese Zeichnung/Skizze ist Eigentum der wedi GmbH und unterliegt dem Urheberrecht. Die Verwendung bedarf in jedem Fall der vorherigen, schriftlichen Zustimmung der wedi GmbH.